01.62.003

INSTRUCCIONES DE MONTAJE

NUMERACIÓN EN EL TOPE DE LA PIEZA

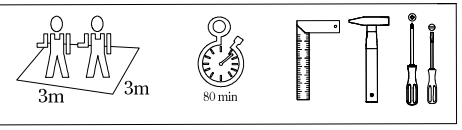

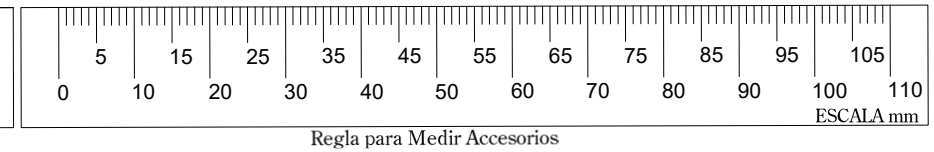

Regla para Medir Accesorios

		CANTIDAD
A	PEGAMENTO	1
B	6mm x 30mm	43
C	4mm x 45mm	29
D	4mm x 45mm	3
E	3,5mm x 30mm	4
F	3,5mm x 25mm	16
G	4mm x 20mm	2
H	3,5mm x 12mm	112
I	10 x 10	100
J	12 x 12	16
K		1
L		6
M		2
N		20
O		32
P		8
Q		4
R		8
S	M4	4
T	M4 X 20MM	4
U1	Izquierdo	2
U2	Izquierdo	2
V1	Derecho	2
V2	Derecho	2
W	1050mm	1
X	Kit Seguridad	1
Y		16
Z		16

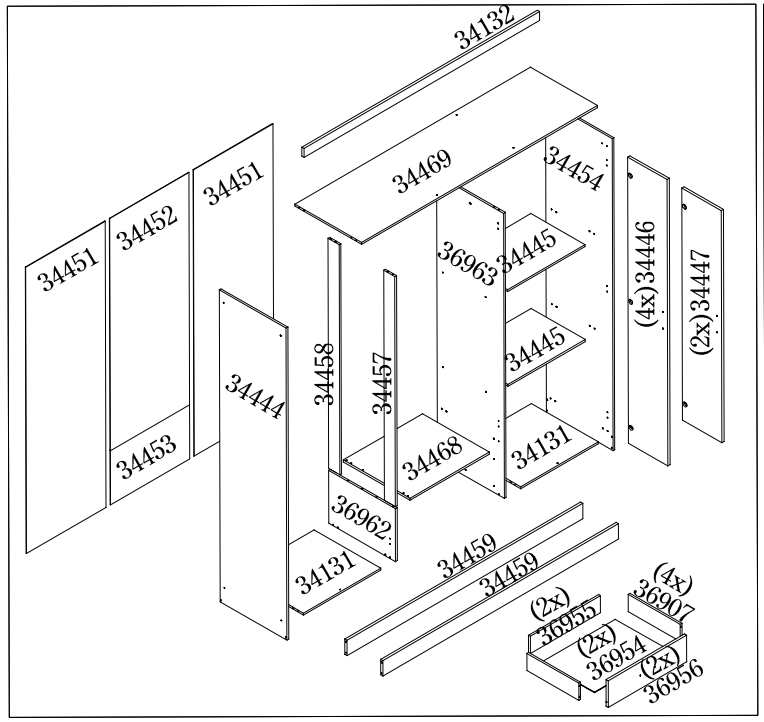

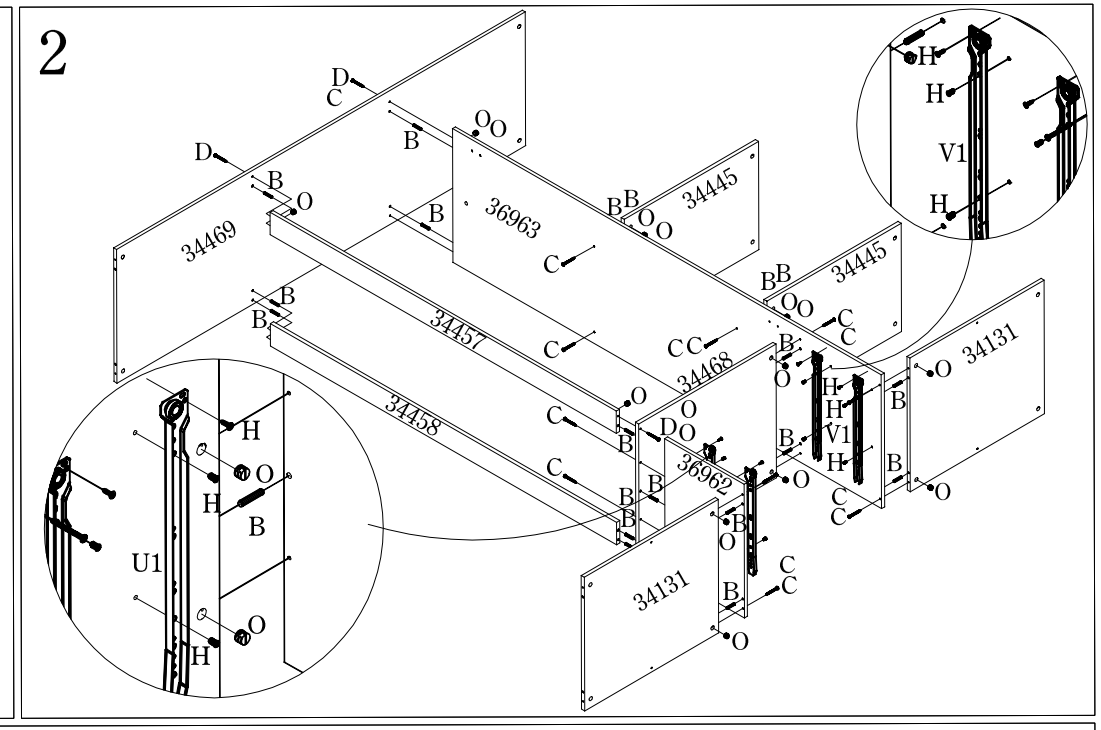

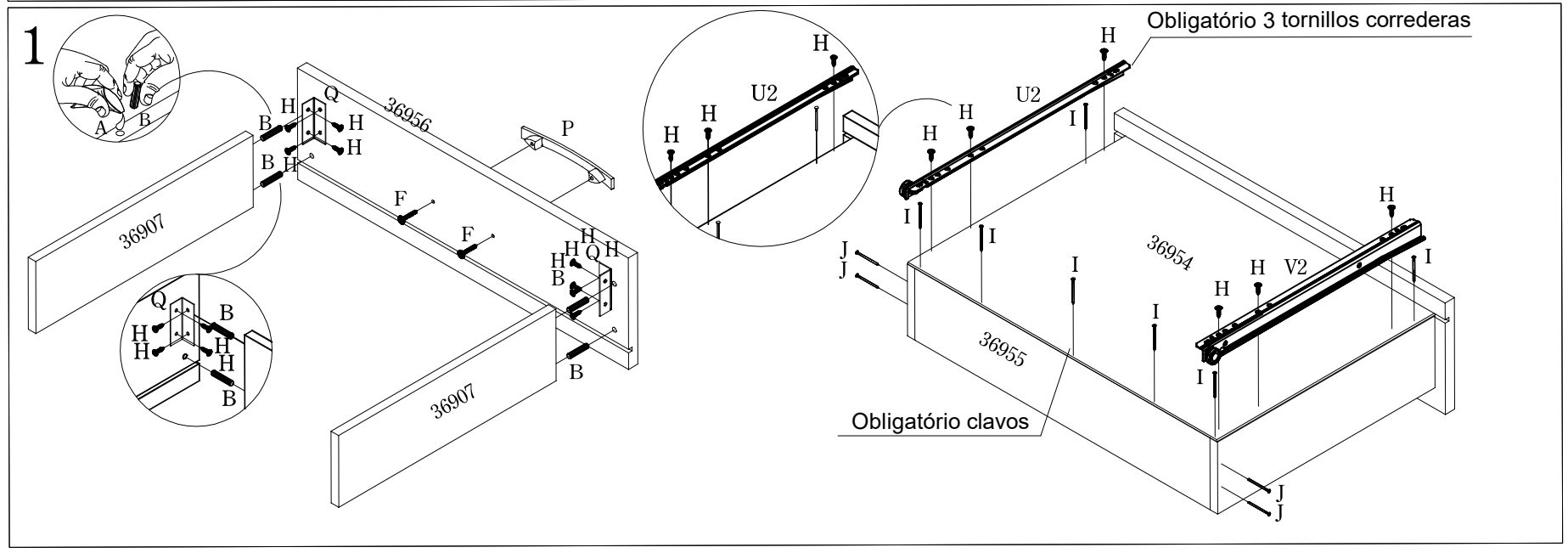

3

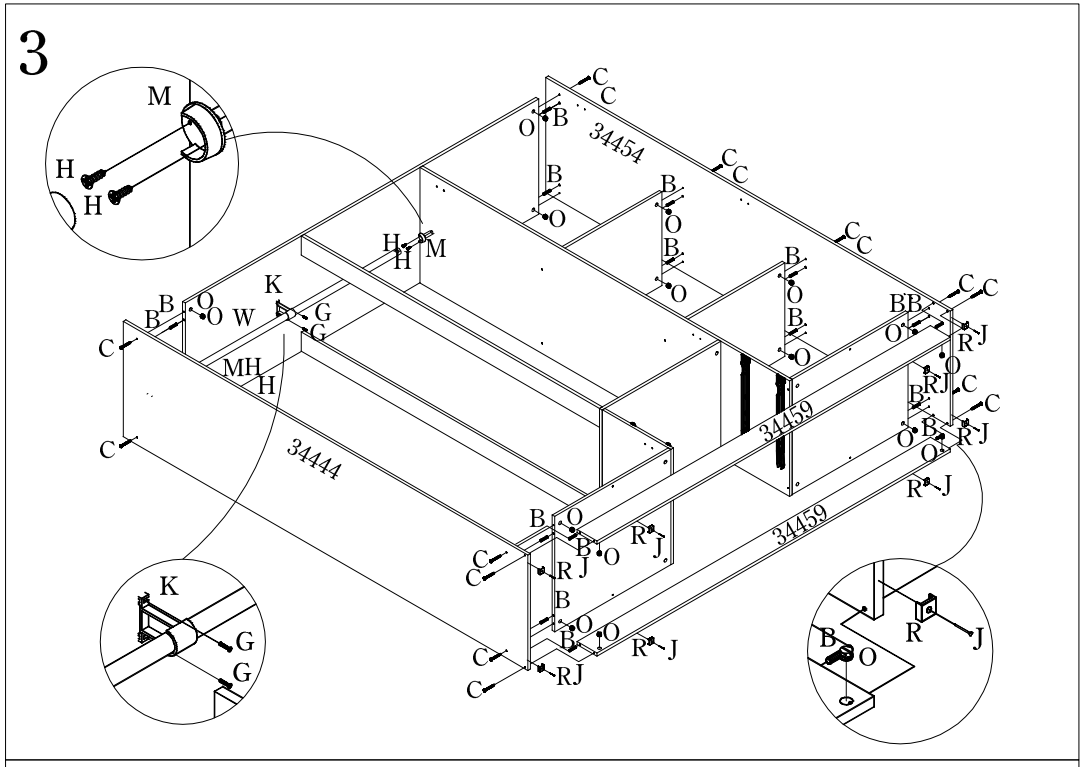

4

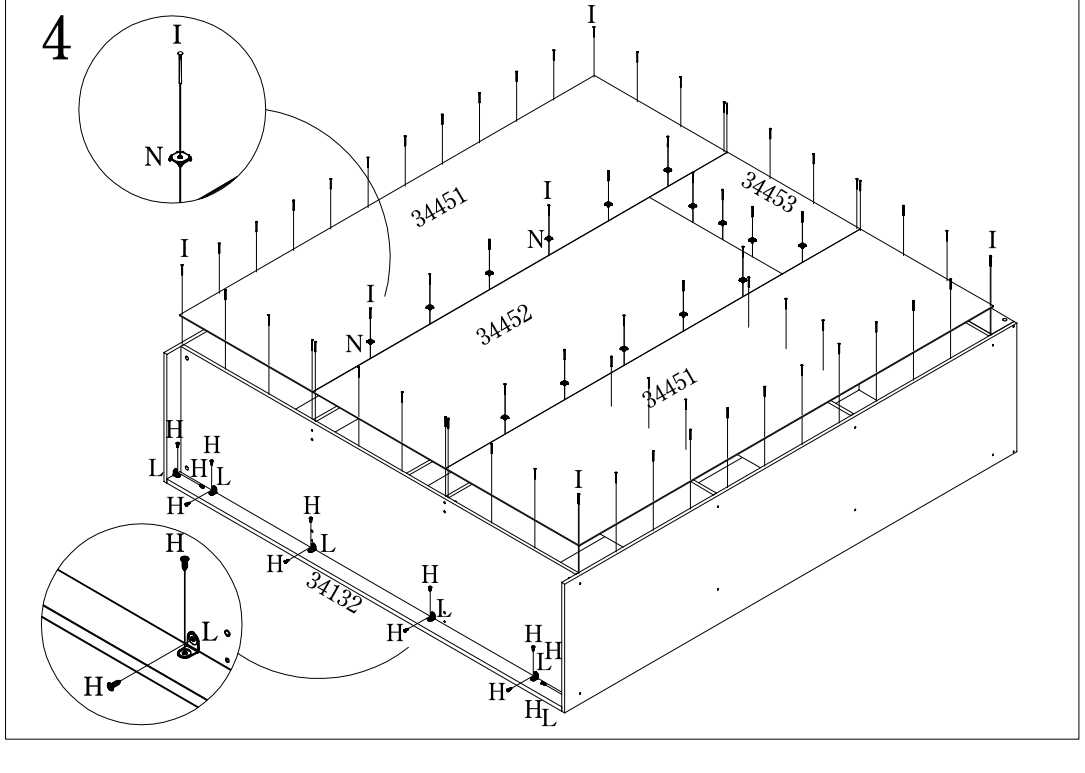

5

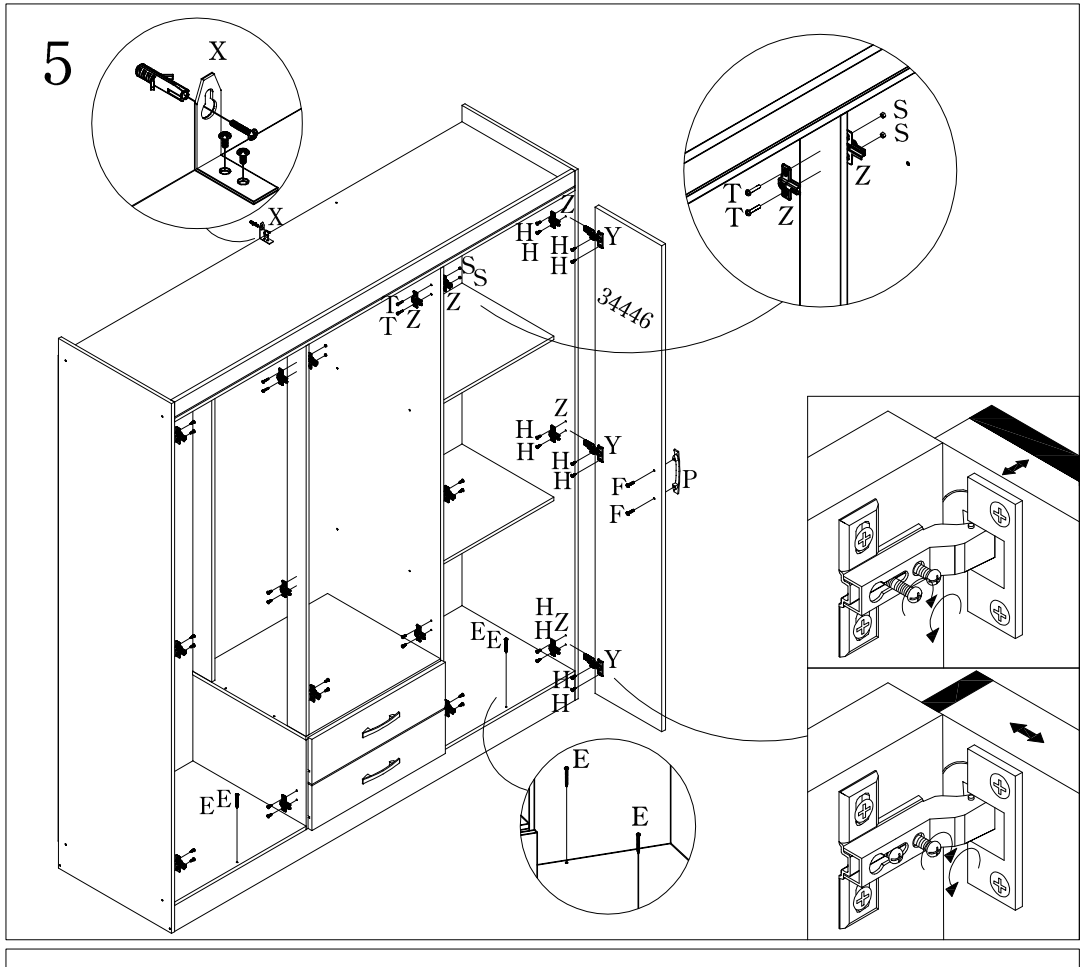

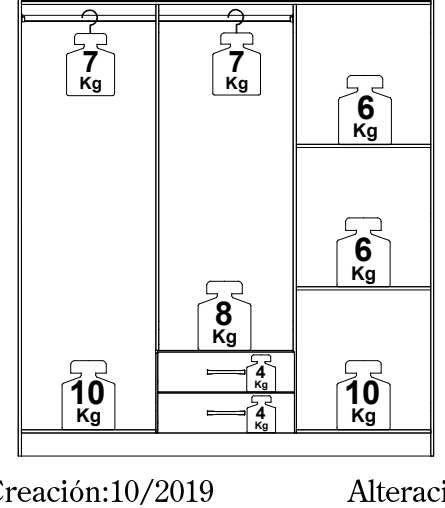

Peso por estante/repisa/barra de colgar/cajón

Por favor, atención a los pesos máximos admitidos por cada compartimiento del producto. Tenga cuidado de NO exceder estos pesos, con el fin de garantizar la calidad y durabilidad del producto. Es importante recordar que los pesos muestran en caso de ser distribuida en toda el área de la plataforma.

Creación:10/2019 Alteración:03/2020 01.62.003